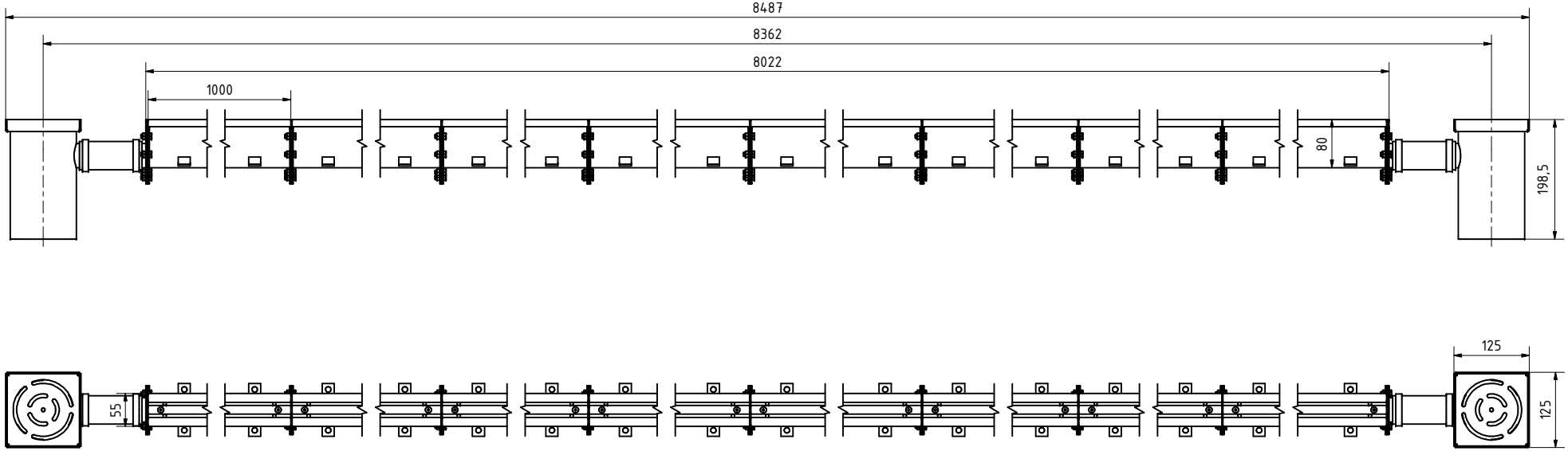

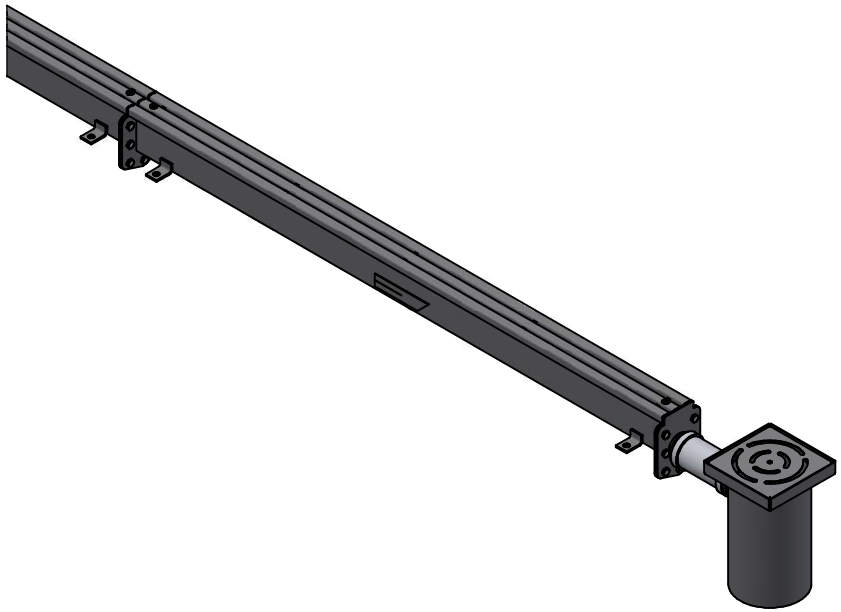

Maße ohne Toleranzangabe nach DIN ISO2768 m-K	Oberflächenangaben EN ISO1302	Gewicht: **29,64 kg**	Maßstab: 1 : 5
		Material: V4A	
	Datum / Name		
Gezeichnet	24.02.2023 / yadamsuren	Terrassenrinne Set 8 m	
Kontrolliert			
Norm			
Status / Änderungen / Datum / Name	edelstahl24 BESTES NIRO. KLEINSTER PREIS.	Artikel Nr. 062569	1 / A2