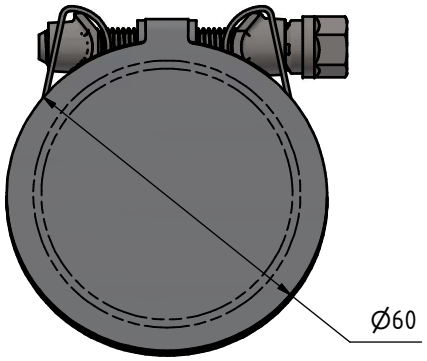

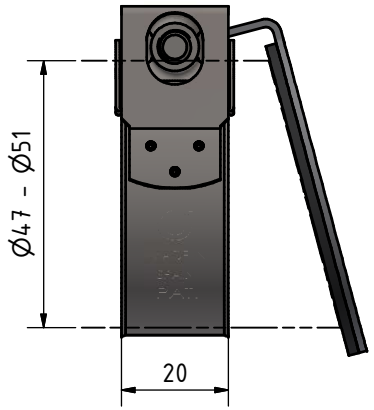

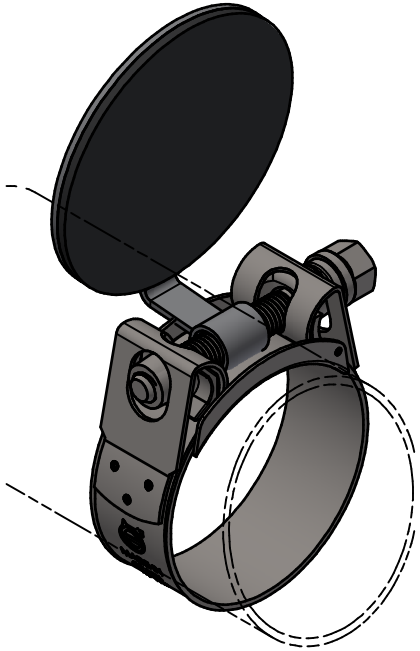

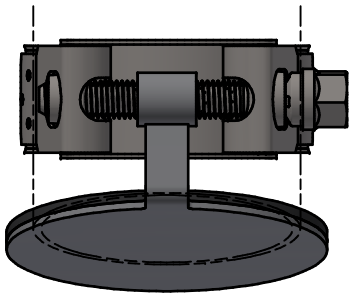

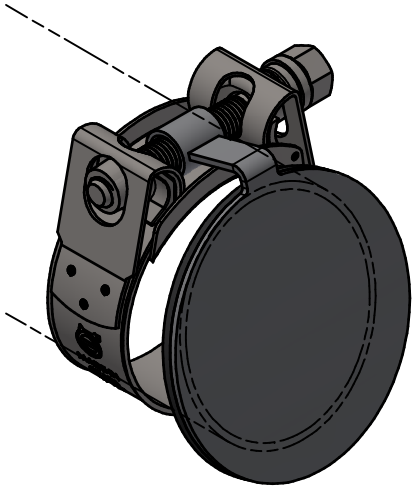

Maße ohne Toleranzangabe nach DIN ISO2768 m-K	Oberflächenangaben EN ISO1302	Gewicht: -	Maßstab: 1 : 1
		Material: V2A	

	Datum	Name
Gezeichnet	06.08.2024	yadamsuren
Kontrolliert		
Norm		

Froschklappe DN50

edelstahl24
BESTES NIRO. KLEINSTER PREIS.

Status	Änderungen	Datum	Name

1
A3