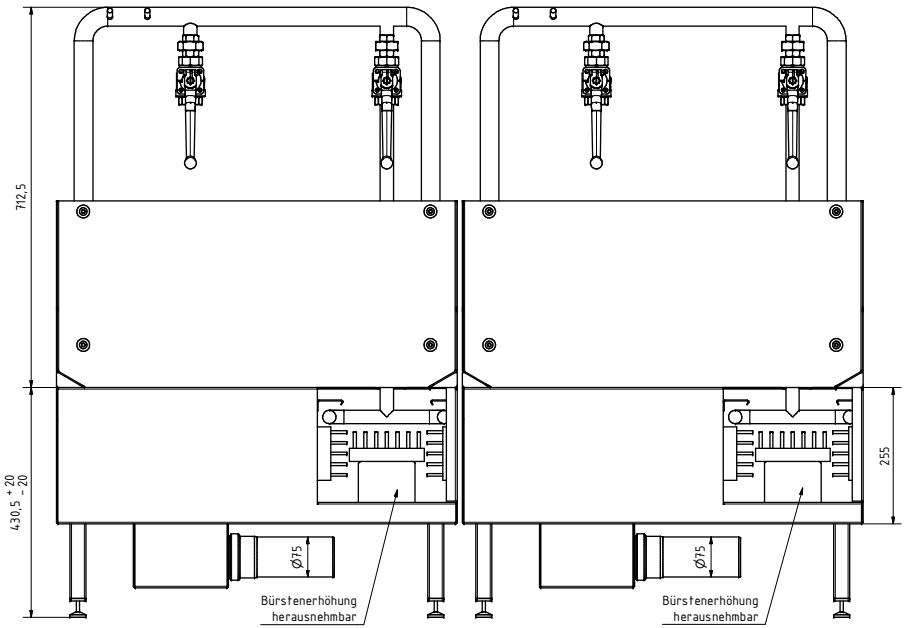

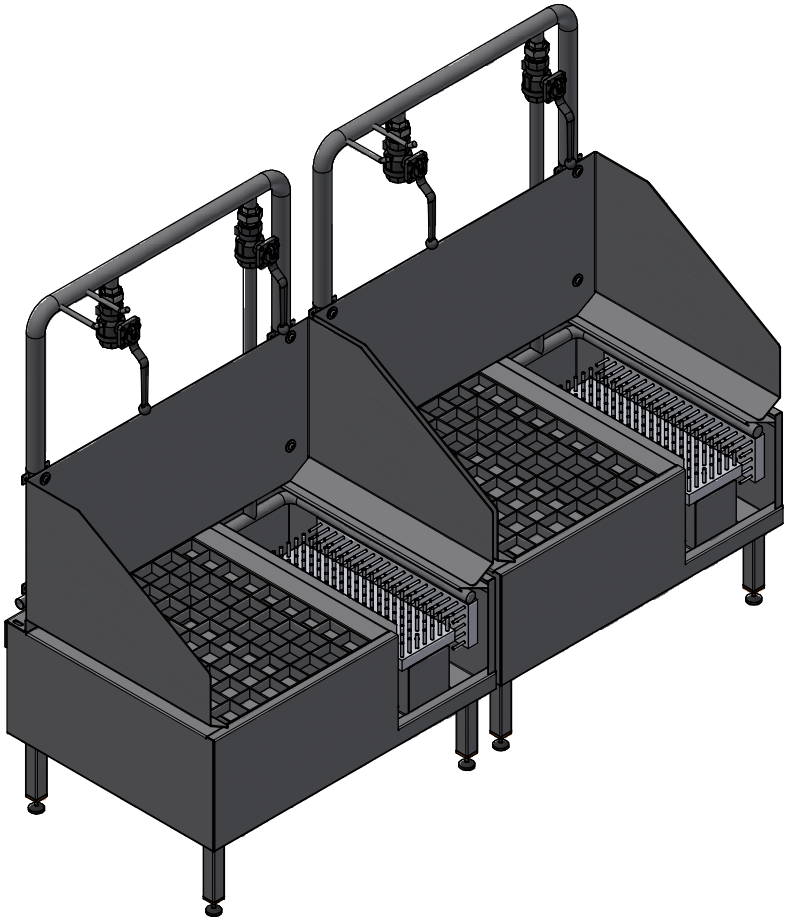

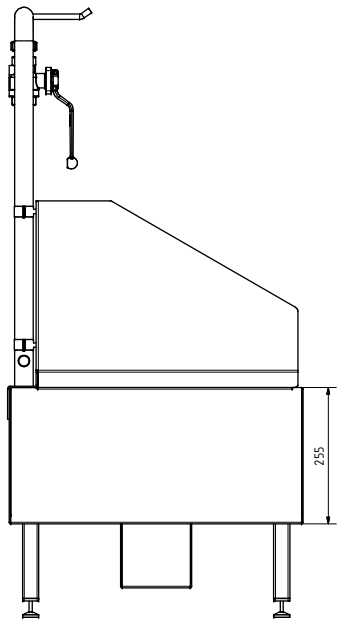

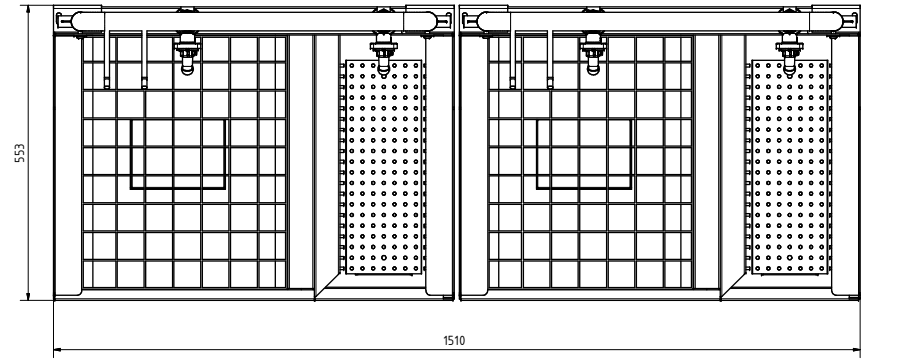

Oberfläche geschliffen

Maße ohne Toleranzangabe nach DIN ISO2768 m-K	Oberflächenangaben EN ISO1302	Gewicht: **89,25 kg**	Maßstab: 1 : 5
		Material: V2A	
Gezeichnet: 30.05.2022 yadamsuren		062805	
Kontrolliert:			
Norm:			1 / A1

edelstahl24 BESTES AUS: KLEINSTER PREIS

Status | Änderungen | Datum | Name