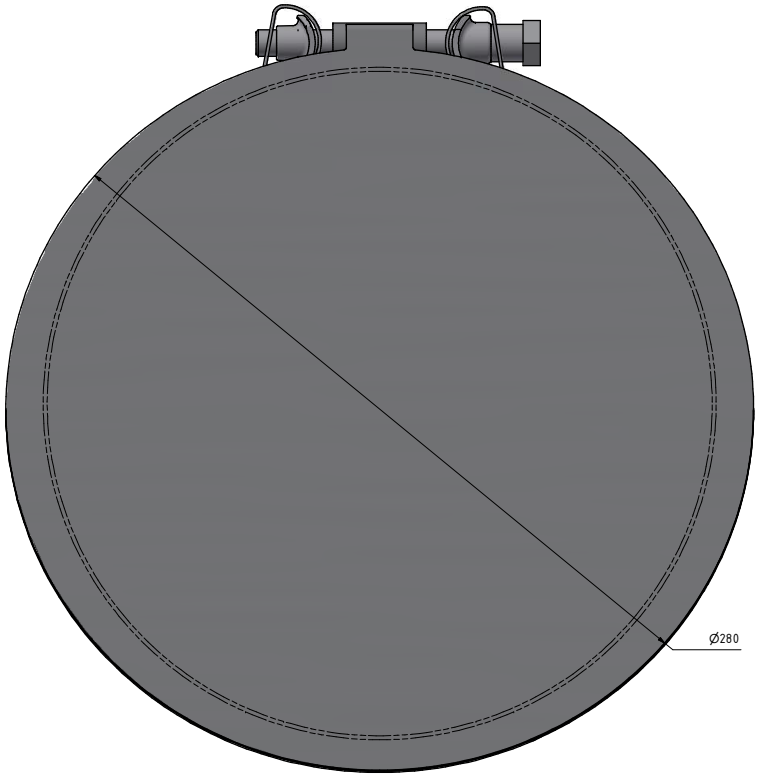

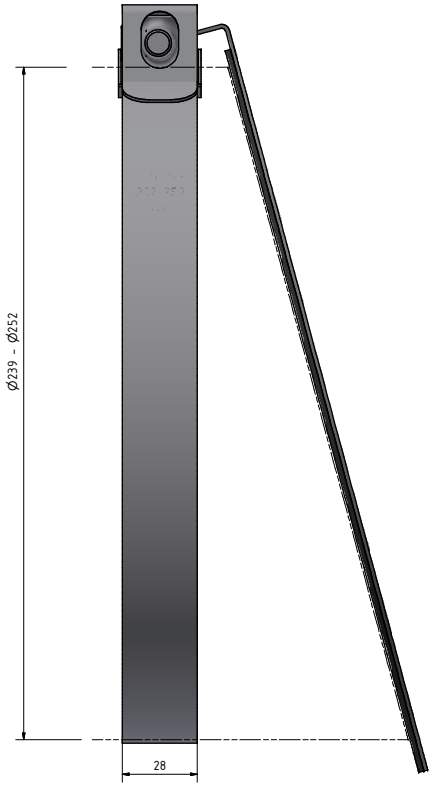

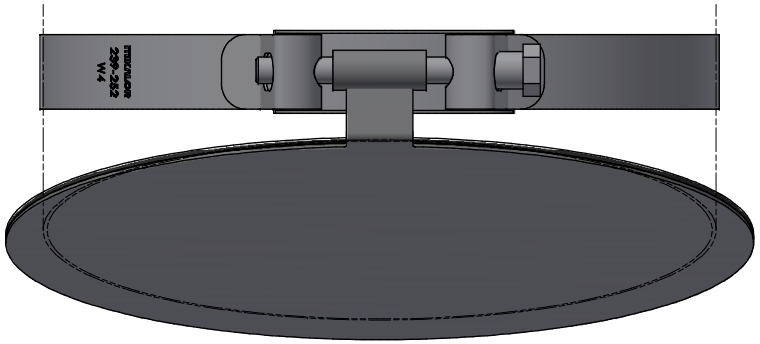

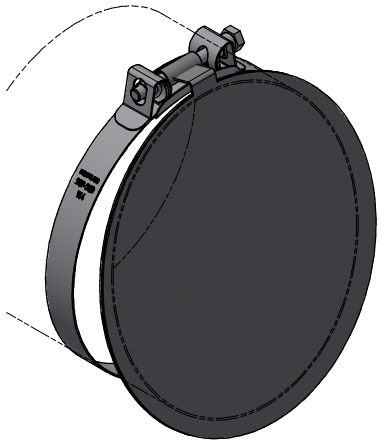

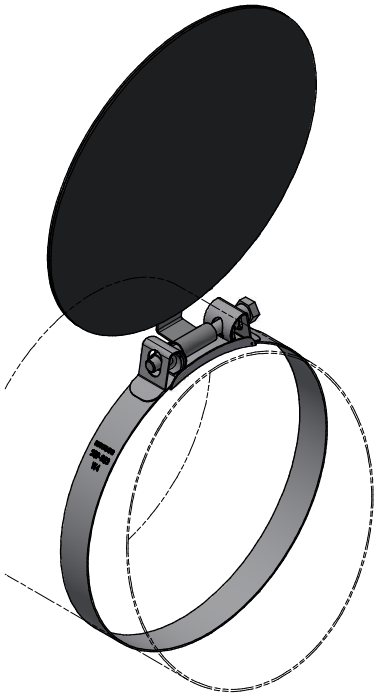

				Maße ohne Toleranzangabe nach DIN ISO2768 m-K	Oberflächenangaben EN ISO1302	Gewicht: **0,91 kg**	Maßstab: 1 : 1
						Material: V2A	
					Datum	Name	
				Gezeichnet	06.08.2024	yadamsuren	Froschklappe DN250
				Kontrolliert			
				Norm			
Status	Änderungen	Datum	Name	edelstahl24 BESTES NIRO, ALLERBESTER PREIS			1 / A1